バイバイキング　BBK3 寸法図 (手動扉)

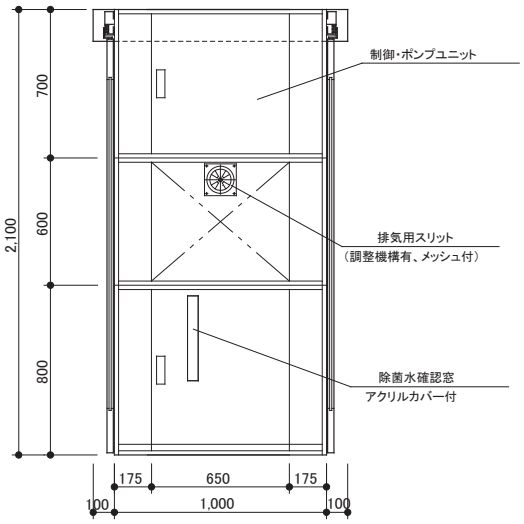

制御・ポンプユニット

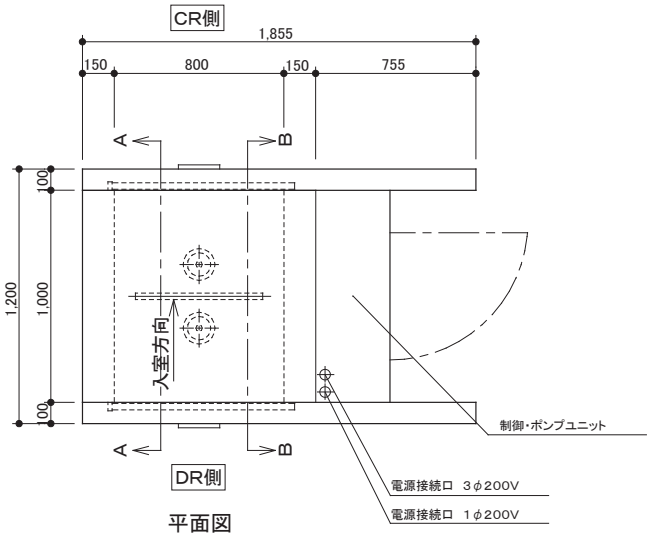

平面図

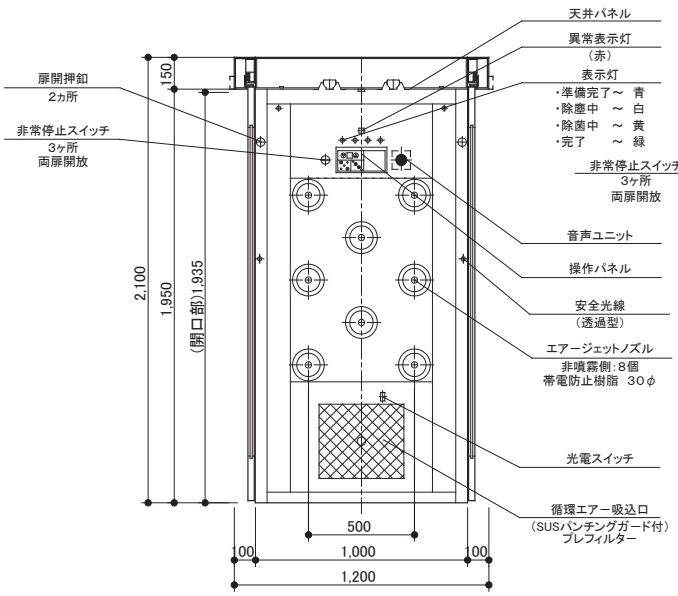

A－A断面図

非噴霧側

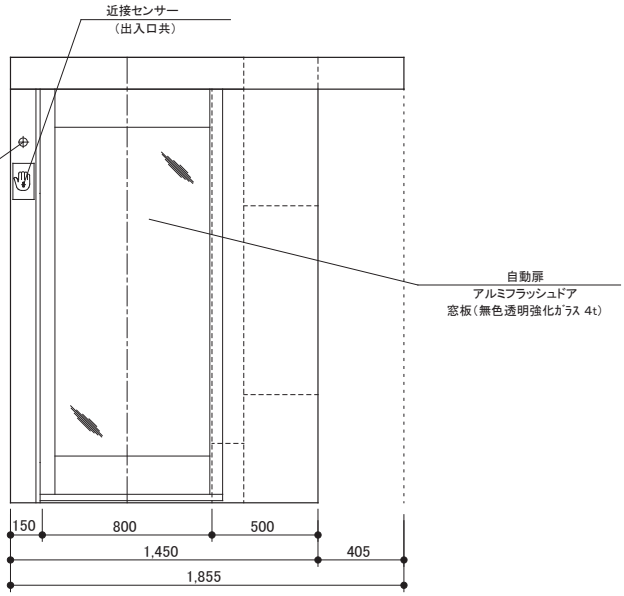

DR側